Teknisk håndbok for bruk og vedlikehold

www.emme-italia.com

Via del Molino, 40 - 52010 Corsalone (AR) - Italy - info@emme-italia.com - Tlf. +39.0575.511320
Andre filialer Emme Antincendio s.r.l. i Italia: Milano - Padova - Roma - P.IVA/ C.F. 11208251006 - R.E.A. AR-159122

22020-1 : Bærbart brannslukningsapparat, 2 L ABF SKUM

FROSTBESTANDIGHET (OPPTIL -30°C)

- SYLINDER
  I høyfast legert stål, dyptrekking, med klips, utvendig pulverlakkert i Rød Ral 3000.
- SLUKKEMIDDEL
  Vannbasert skum.
- DRIVGASS
  Nitrogen (N_2).
- VENTIL
  M. 30x1,5, produsert i messing, håndtak med grønn lakk Ral6029.
- BRUK
  A B F brannklasse
  (faste materialer, brannfarlige væsker, matoljer, brennbare væsker).

© REPRODUKSJON ER FORBUDT

Merk: Bildet er kun ment som en illustrasjon, det kjøpte produktet kan være noe annerledes

2 L skumslukker, temperaturområde fra -30°C til +60°C, produsert i henhold til **UNI EN 3-7, (D.M. 7.1.2005)**, godkjent Marine Equipment Directive **MED 2014/90/EU** sertifisert i henhold til direktivet for trykkpåkjent utstyr PED 2014/68/EU. Produsert i henhold til produksjonskontroller i henhold til **EN 3-10**.
Kvalitetsgodkjent og sertifisert av Bureau Veritas Italia.

Egnet for bruk ved brann i elektriske anlegg opp til 1 000 V, med en minimumsavstand på 1 meter.

GODKJENT/SERTIFISERT BRANNSLUKKER:

EN 3-7 · MPA Dresden · EN 3-10 Inspection Certificate N° 55840/21/NMJ/nmj · BUREAU VERITAS

BRANN KLASSER :

A	B	F
8	55	25

22020-1 : Bærbart brannslukningsapparat 2 L ABF skum

TEKNISKE SPESIFIKASJONER

BRANNKLASSIFISERING	8 A 55 B 25 F
SLUKKEMIDDEL	Skum -30°C (100 % ferdigblandet MG6 -30)
DRIVGASS	Nitrogen (N_2), 15 bar ved 20°C
TEMPERATUROMRÅDE	-30°C / +60°C
NETTO INNHOLD	2 Liter
BRUTTO VEKT	~ 4,2 Kg (med brakett)
DIMENSJONER	Høyde 380 +/- 5 mm Diameter 110 +/- 2 mm
TØMMINGSTID	~ 17,6 sekunder
VENTILENS TILTREKKINGSMOMENT	Minimum 45 Nm, maksimum 68 Nm
TRYKKTEST AV SYLINDER	PT 27 bar
SYLINDERVOLUM	2,45 L.
SIKKERHETSANORDNING	Innstilt mellom 20 og 26 bar
SYLINDERMATERIALE	Legert stål
UTVENDIG/INNVENDIG BEHANDLING	Sandblåst og pulverlakkert i rød Ral 3000-farge / plastbelegg

EMBALLASJE

(Merk: Emballasjemengdene og målene er veiledende og kan være gjenstand for endringer)

STANDARD

Merk: minimum 8 stk
maksimalt nr. 256 stk per pall
(32 esker med 8 stykker i hver)
Dimensjoner på pallen 100x120 cm

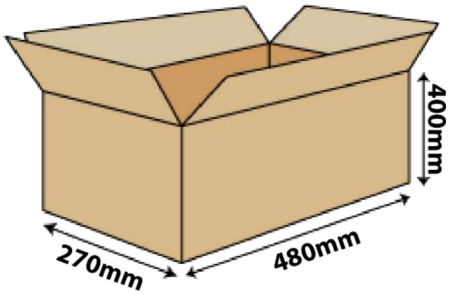

PÅ FORESPØRSEL: ENKELTEMBALLASJE

- maksimalt 192 stk. på pal 100x120

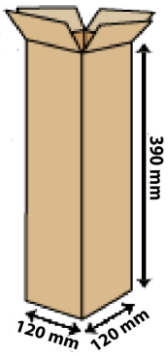

TRANSPORT OG AVHENDING

Landtransport : Unntak i forbindelse med ADR-avfallshåndtering 594

Skipstransport: IMDG-koden - UN 1044 klasse 2.2 Brannslukningsapparater

© REPRODUKSJON ER FORBUDT

22020-1 : Bærbart brannslukningsapparat 2 L ABF skum

LISTE OVER KOMPONENTER OG RESERVEDELER

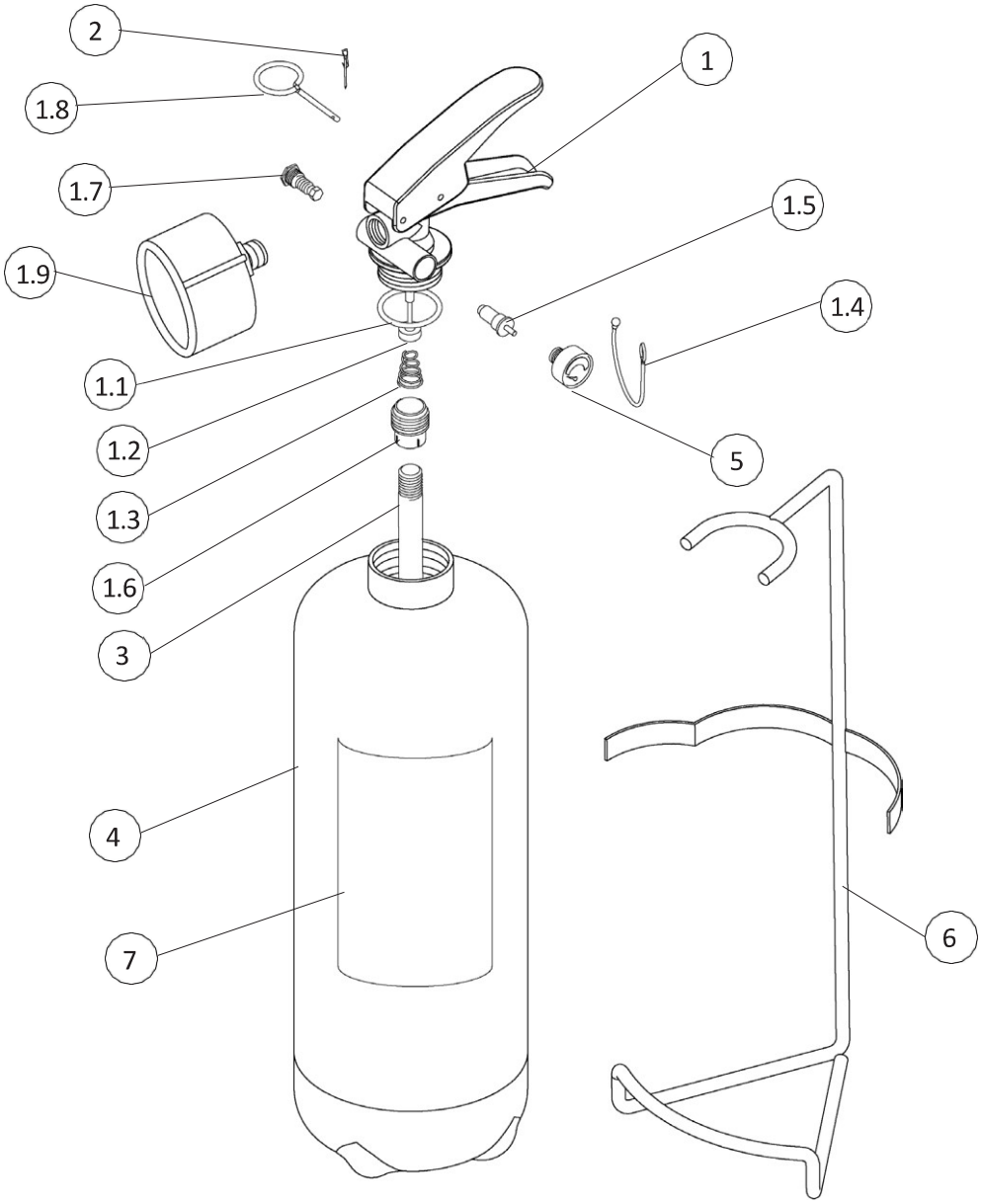

Tabell 1

NUM.	BESKRIVELSE	KODE
1	Ventil M. 30x1,5	0211-2V
1.1	Ventil med O-ring	n.a.
1.2	Ventilspindel	0241R
1.3	Innvendig fjær i ventilen	0251R-1
1.4	Tetning (svart)	0286N
1.5	Testventil for manometer	1163
1.6	Holder for stigerør	0253R-1
1.7	Sikkerhetsanordning	0261R
1.8	Sikkerhetspinne	0282-1

NUM.	BESKRIVELSE	CODE
1.9	Munnstykke	1938
2	Plombe for sikkerhetspinne	0285
3	Stigerør av PVC	0152
4	Sylinder	1579-5
5	Manometer	1576
6	Brakett	0327
7	Etikett	1580-1
	Skum til etterfylling (1 l. flaske, ferdig blandet)	1658 (x 2)

Reservedel nummer 1 omfatter allerede alle andre komponenter som er angitt fra *1.1 til 1.9*
n.a." betyr at komponenten ikke er tilgjengelig som enkeltstående reservedel

© REPRODUKSJON ER FORBUDT

Vedlikeholdsperioder for effektivitetsgaranti, metoder og fag som er akkreditert for vedlikehold

1) GENERELLE KRAV

Alle brannslukningsapparater produsert av Emme Antincendio må installeres, inspiseres og vedlikeholdes i henhold til denne bruksanvisningen og gjeldende regler i bestemmelseslandet.
Alle brannslukningsapparater må vedlikeholdes, kun med originale reservedeler.
Alt ordinært/ekstraordinært vedlikehold må utføres med originale reservedeler og i samsvar med den sertifiserte prototypen. Vedlikeholdet som er beskrevet nedenfor, må utføres av sertifisert personell i henhold til NS-3910.
Brannslukningsapparater er klassifisert i to kategorier som gir spesifikke konstruksjons standarder:
• Bærbare brannslukningsapparater: brannslukningsapparater som er konstruert for å transporteres og betjenes for hånd, med en størrelse som ikke overstiger 20 kg under driftsforhold. Referansestandard: EN 3-7

brannslukningsapparater på hjul: brannslukningsapparater på hjul som er konstruert for å transporteres og betjenes for hånd, med en størrelse på over 20 kg. Referansestandarder: EN 1866-1

Våre forskjellige slukkemiddel:
• vannbaserte brannslokkingsapparater, herunder skumslokkingsapparater;
• brannslukningsapparater med pulver;
• brannslukningsapparater med karbondioksid;
• brannslukningsapparater med ‘’ Clean agent’’

2) REFERANSESTANDARDER

Brannslukningsapparater produsert av Emme Antincendio er produsert i samsvar med følgende direktiver/ standarder:
• EN 3-7: 2008 Bærbare brannslukningsapparater.
• EN 1866-1: 2008 Brannslukningsapparater på hjul.
• PED-direktiv 2014/68/EU om trykkpåkjent utstyr;
• MED -direktiv 2014/90/EU for enheter til maritim bruk (kun for produkter som bærer det tilhørende MED-sertifiseringsmerket merke, (Rattmerke) se side 1 i dette dokumentet)

3) INSTALLASJON

1) Monter brannslukningsapparatet med riktig brakett, med håndtaket i en maksimal anbefalt høyde på 110 cm.
2) Når brannslukningsapparatet er montert i et kjøretøy, må det festes i et spesifikt feste.
3) Ikke utsett brannslukningsapparatet for atmosfæriske eller kjemiske påvirkninger.
(Merk: i slike tilfeller må brannslukningsapparatet beskyttes med et spesielt skap eller beskyttelsesdeksel.)
4) Ikke utsett brannslukningsapparatet for direkte sollys.
5) Kontroller at manometerets trykkindikator er innenfor det grønne området.
6) Hold barn borte fra brannslukningsapparatet.
7) For marint utstyr eller utendørs installasjon anbefaler vi bruk av deksel eller skap.

4) FORHOLDSREGLER FOR BRUK

1) Følg bruksanvisningen som er trykt på slukkerens etikett

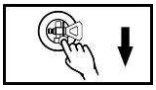
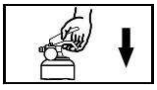
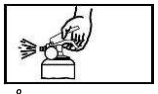

1) FJERN SIKKERHETSPINNEN 2) KLEMM PÅ HÅNDTAKET 3) RETT STRÅLEN MOTBUNNEN AV BRANNEN

2) Brannslukningsapparatet må ikke kastes direkte i flammene.
3) Dette brannslukningsapparatet er en trykksatt beholder og må ikke punkteres, bulkes eller utsettes for ytre skader.
4) Ikke rett strålen mot personer.

© REPRODUKSJON ER FORBUDT

5) KONTROLL OG VEDLIKEHOLDSINTERVALLER FOR BRANNSLUKKERE (For trykkpåkjent brannslukkere)

Merk: Brukeren må følge de nasjonale eller internasjonale reglene, hvis de er mer restriktive enn tabellen nedenfor

TabeLL 2

Ref.	Periodisitet	Trinn	Operasjoner
5.1	12 Måneder	Inspeksjon	Kontroller det innvendige trykket ved hjelp av et uavhengig verktøy. Se at apparatet er uskadet, og at etiketten og bruksanvisningen er uskadet og lesbar. Kontroler at munnstykket ikke er blokkert. Fyll ut kontrolletikett, og sett på apparatet. Skift plombe til årets farge.
5.2	5 År	Vedlikehold	Tøm apparatet, rengjør og smør alle bevegelige deler. Inspiser sylinderen innvendig med lys og speil. Se etter korrosjon, eller skader / bobler på plastbelegget, Skift O-ring / pakning. Trykksett beholderen med Nitrogen. Skift ut dispenseringsventilen. (hvis det er en type uten korrosjonsbeskyttelse).
5.3	*20 År		Det anbefales at brannslukningsapparatet skiftes ut.

* Hvis den befinner seg i ekstra belastede miljøer, kan levetiden reduseres. (det anbefales å redusere til 10 år)
N.B.: Alle operasjoner må beregnes fra datoen for produksjon

5.1) Kontroll av brannslukningsapparat

1	Fjern brannslukningsapparatet fra braketten og kontroller at det er godt festet.
2	Kontroller det innvendige trykket ved å se at manometeret står på grønt, og med et uavhengig verktøy
3	Kontroller sikkerhetspinnen, og skift plomben til årets farge
4	Fjern munnstykket og kontroller at den innvendige passasjen ikke er blokkert med trykkluft.
5	Fyll ut kontrolletikett i henhold til NS-3910 og fest på apparatet

5.2) Service prosedyre

1	Fjern brannslukningsapparatet fra braketten og kontroller at det sitter stabilt og godt. Kontroller etiketten, å skift ut apparatet om etiketten er skadet eller noe er ulesbart.	
2	Tøm brannslukningsapparatet, følg reglene for korrekt avhending.	
3	Skru av og trekk ut doseringsventilen	
4	Kontroller sylinderen innvendig og påse at beskyttelsesbelegget er intakt, og at det ikke er tegn på korrosjon. Kontroller den innvendige passasjen til doseringsdysen med trykkluft.	
5	Fyll brannslukningsapparatet med nytt slukkemiddel.	
6	Dispenseringsventil med messinghus (uten behandling)	Bytt ut doseringsventilen med en ny Skru tilbake ventilen med et tiltrekkingsmoment på: min. 45 Nm - max. 68 Nm
7	Sett slukkeren under trykk (15 bar 20 °C) Nitrogen, og kontroller for mulig lekkasje.	
8	Monter sikkerhetspinnen og fest sikkerhetsplomben med årets farge.	
9	Fyll ut serviceetikett og klistre på apparatet.	

© REPRODUKSJON ER FORBUDT

22020-1 : Bærbart brannslukningsapparat 2 L ABF skum

Vedlikehold trinn for trinn

1 - Fjern brannslukningsapparatet fra braketten. Kontroller apparatet og etiketten for skader, og skift det ut hvis det er skadet. Rengjør apparatet

2 - Tøm brannslukningsapparatet helt, følg lokale regler for korrekt avhending.

3 - Skru av og fjern ventilen.

4 - Kontroller innsiden av beholderen med egnet inspeksjonslampe og speil. Kontroller at munnstykket ikke er blokkert og bytt det om nødvendig ut med en ny.

5 Fyll brannslukningsp paratet med nytt slukkemiddel

6 – Bytt O-ring. Skru på stigerøret og doseringsventilen igjen.

Bruk en momentnøkkel. Forsikre deg om at du har stilt inn riktig tiltrekkingsmoment.

7 - Fyll brannslukningsapparatet med Nitrogen til riktig trykk, og kontroler at det ikke lekker. Monter sikkerhetspinnen og plomben med årets farge.

8 – Skru p på munnstykket. Kontroller at manometeret viser riktig trykk.

9 - Fyll ut serviceetikett og klistre på apparatet.

Merk: Bildene er kun ment som illustrasjoner.

© REPRODUKSJON ER FORBUDT

5.3) Tjueårskontroll

Utrangerte brannslukningsapparater må kasseres i henhold til lokale regler for avfallshåndtering. Før avhending eller demontering MÅ brannslukningsapparatet TØMMES av en kompetent person.
Brannslukningsapparater skal alltid avhendes gjennom et godkjent avfallshåndteringsfirma og i samsvar med gjeldende lokale og nasjonale regler.
* Hvis brannslukningsapparatet befinner seg i spesielle miljøer, kan "levetiden" bli redusert (se tabell 2 i punkt 5.4).

6. RESERVEDELSLISTE OG VEDLIKEHOLDSVERKTØY

6.1) Liste over reservedeler

Reservedeler finner du i tabell 1 på side 3.
For mer informasjon, se nettstedet www.emme-italia.com eller www.skandinaviskbrannteknikk.com

6.2) Inspeksjons-/vedlikeholdsverktøy

En komplett liste over anbefalte verktøy finnes på nettstedet www.emme-italia.com.

© REPRODUKSJON ER FORBUDT